RAUMKOORDINATEN3-L

Welche der folgenden Punkte sind Eckpunkte des Körpers?
Beschrifte, falls der Punkt Ecke des Körpers ist.

P(5/4/0)
Q(0/5/0)
R(0/4/5)
S(5/0/2,5)
T(5/3/2,5)
U(0/0/5)

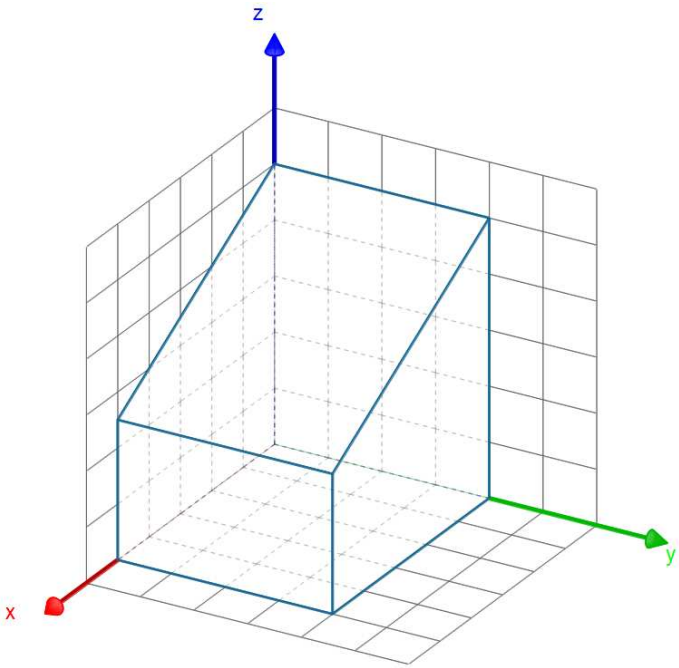

Beschrifte die fehlenden Punkte, F, H , L im Raumbild.

Gib die Koordinaten der Punkte C, G und P an.

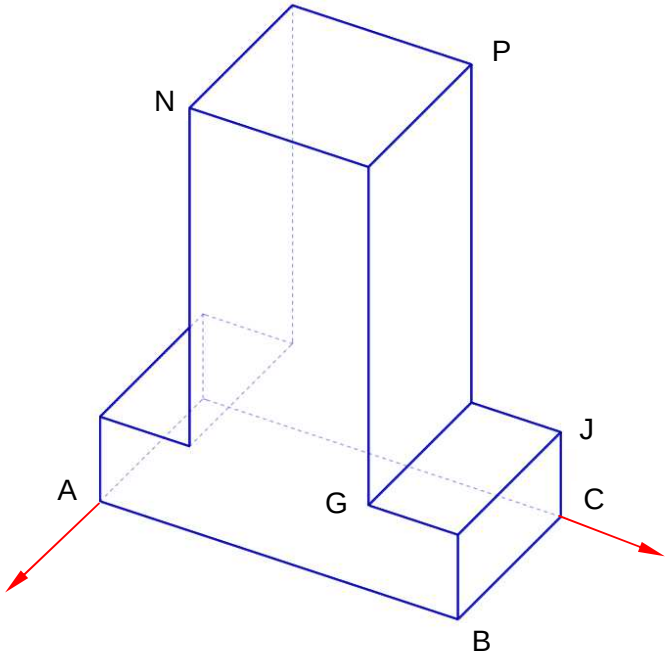

A(2/0/0)
B(2/4/0)
J(0/4/1)
N(2/1/5)

F(2/1/1)
H(2/4/1)
L(0/1/1)

C(/ /)
G(/ /)
P(/ /)