ANSICHTEN und ORIENTIERUNG

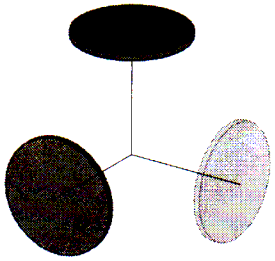

Das Rechtskoordinatensystem hilft bei der Orientierung im Raum.
Die x-Achse zeigt nach vorne, die y-Achse nach rechts, die z-Achse nach oben

In den sechs Bildern sind Scheiben (flache Zylinder) dargestellt.
Sie haben auf jeweils auf der Innenseite ein Punktmuster.

Bild 1 ist richtig. In den restlichen Bildern sind die Punktmuster gegebenenfalls zu ergänzen.
Weiters ist die Ansicht festzustellen:
O ...von oben; U ... von unten; V ... von vorne; H ... von hinten; L ... von links; R ... von rechts

Beachte: Die x-Achse ist mit einem Pfeil versehen!

Bild 1: O-V-R

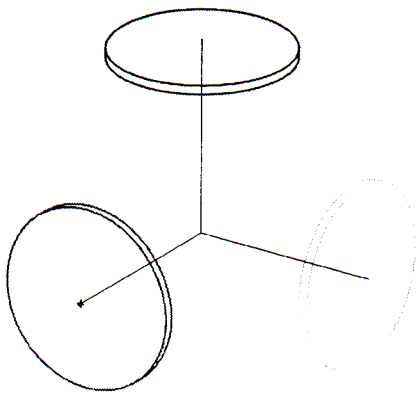

Bild 2: O-V-L

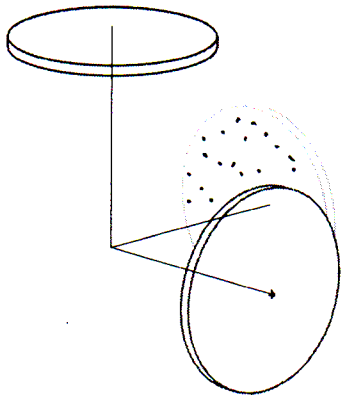

Bild 3: U-V-L

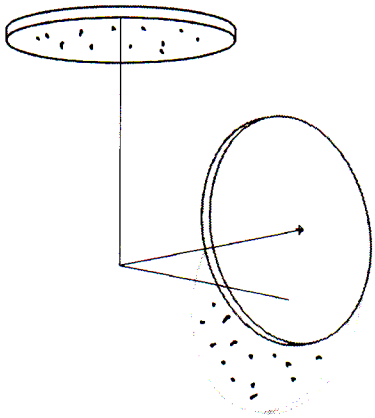

Bild 4: O-V-R

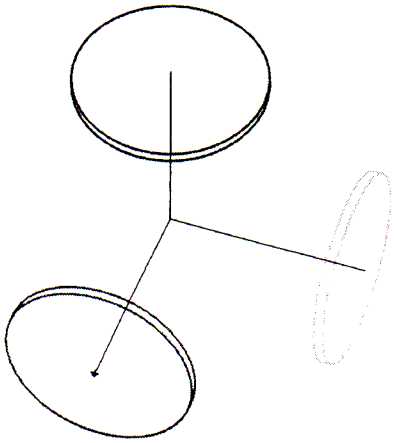

Bild 5: O-H-R

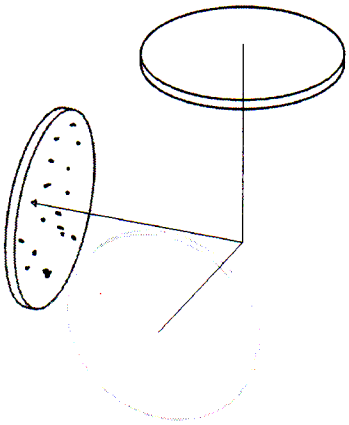
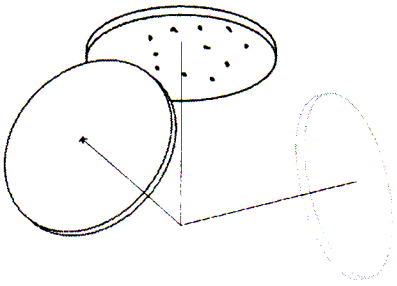
Bild 6: U-V-R